INFORMATION PRÉALABLE SOL ET FONDATIONS

La sélection et l'installation du **sol amortisseur** doivent être planifiées en détail, afin de pouvoir garantir, le cas échéant, l'accès aux fondations, pour l'inspection, la maintenance ou le contrôle des équipements. Pour les sols synthétiques il est possible qu'il soit nécessaire de découper le sol et ensuite de le poser de nouveau.

TYPES DE SOLS EN FONCTION DE LA HAUTEUR LIBRE DE CHUTE PERMISE

Matériau de la surface	Épaisseur minimale de couche	Hauteur maximale de chute EN 1176*	Hauteur maximale de chute EN 16630**
Béton / pierre Surfaces goudronnées		≤ 0,6 m***	≤ 1 m
Terre naturelle		≤ 1 m	≤ 1,2 m
Pelouse		≤ 1,5 m	≤ 1,5 m
Couverture en écorce Copeaux de bois Sable Gravier	30 cm	≤ 2 m	≤ 2 m
Couverture en écorce Copeaux de bois Sable Gravier	40 cm	≤ 3 m	≤ 3 m
Autres matériaux et autres épaisseurs Exemple: PS006 (sol continu)		Hauteur de chute critique selon le test HIC****	Hauteur de chute critique selon le test HIC****
PS002 (Carreau en caoutchouc)	4,3 cm	≤ 1,4 m	≤ 1,4 m
PS004 (Carreau en caoutchouc)	5,5 cm	≤ 1,9 m	≤ 1,9 m
PS008 (Carreau en caoutchouc)	6,5 cm	≤ 2,1 m	≤ 2,1 m
PS009 (Carreau en caoutchouc)	7,5 cm	≤ 2,3 m	≤ 2,3 m

* **EN 1176:** Norme européenne pour l'équipement des aires de jeux et des surfaces.
** **EN 16630:** Norme européenne pour les équipements fixes d'entraînement physique installés à l'air libre.
*** **:** Sauf en France, où les jeux installés sur des surfaces ne présentant pas de propriétés d'amortissement d'impact ne sont pas autorisés.
**** **HIC:** Critères de blessures à la tête (provoquées par les chutes). Calculés conformément à la norme européenne pour les revêtements des surfaces de jeux absorbeurs des impacts (EN 1177).

FIXATION SUR SOL MOU:
encastrez l'élément.

FIXATION SUR SOL DUR:
vissez l'élément.

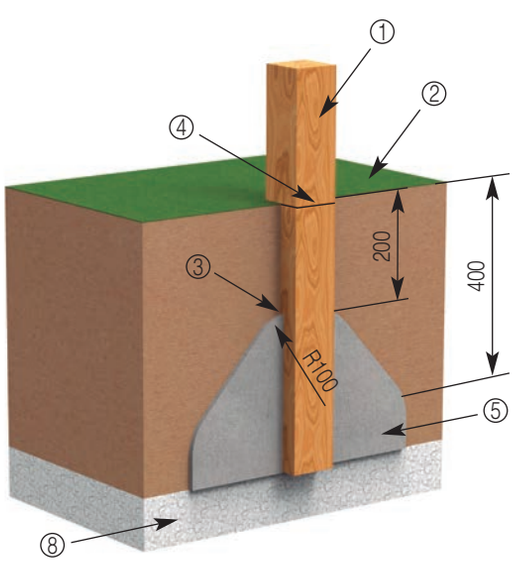

1. Poteau
2. Surface de jeu
3. Partie supérieure des fondations
4. Marque de la ligne de sol
5. Béton
6. Ferrure à visser
7. Tige filetée à fixation chimique
8. Matériau de drainage

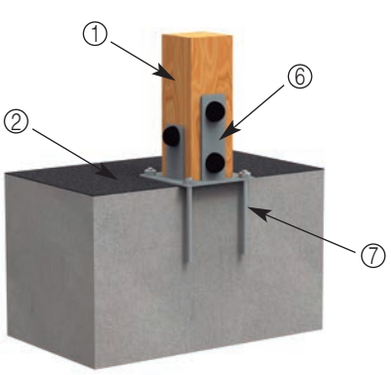

Il est important de laisser un drainage à la zone inférieure du poteau, afin d'éviter son pourrissement.

contact@normequip.com
www.normequip.com
Normequip, 10 chemin Lou Tribail 33610 Cestas
Tél. : 05 56 78 78 10