GACHE ELECTRIQUE ROUREG™ MINI
ELECTRIC STRIKE ROUREG™ MINI
ROUREG™ ELEKTRO-TÜRÖFFNER MINI
ROUREG™ DEUROPENER MINI

SEM1R

ST_ SEM1R_A_091201

● *de série / standard execution / Standardausführung / standard uitvoering*
— *non disponible / not available / nicht verfügbar / niet beschikbaar*

RACCORDEMENT
CONNECTING
ANSCHLUßPLAN
AANSLUITING

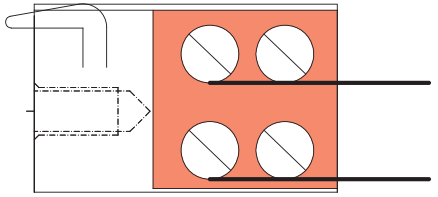

1

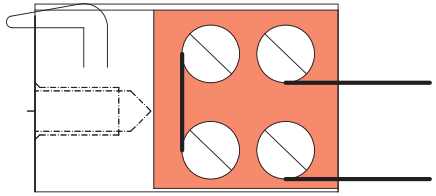

2

mm h x l x p / H x L x D / H x B x T / H x B x D	kg	°C	DaN	CE	
61,8 x 15,8 x 25,5 mm	0,1 kg	300° C	350 DaN		

1 ROUREG MINI	ROUGE RED ROT ROOD	A EMISSION - FAIL SECURE ARBEITSSTROM - ARBEIDSSTROOM			
MODELE MODEL MODELL		OPEM	RACCORDEMENT CONNECTING ANSCHLUßPLAN AANSLUITING	V AC/DC	ImA AC/DC
SEM1R	—	—	1	10,2 - 13,8 V DC	200 mA
			1	12 - 24 V AC	200 - 400 mA
			2	20,4 - 27,6 V DC	100 mA
			2	24 - 48 V AC	100 - 200 mA
				DEVERROUILLAGE IMMEDIAT SOUS PRESSION JUSQU'A : IMMEDIATE UNLOCKING UNDER LOAD UP TO : TÜRÖFFNUNG BEI EINER LAST VON BIS ZU: ONTGRENDELING ONDER DRUK VAN :	
				DC = 3 DaN	AC = 12 DaN

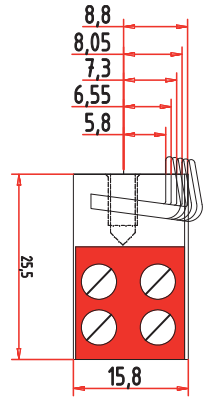

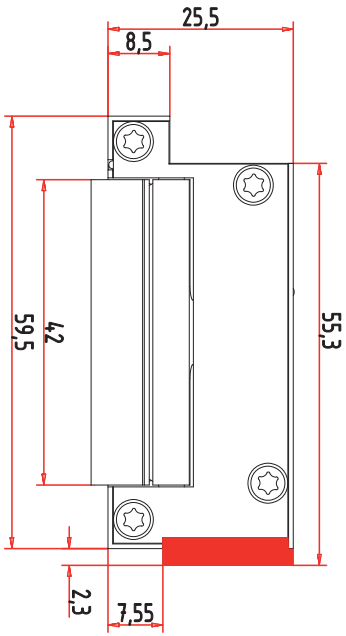

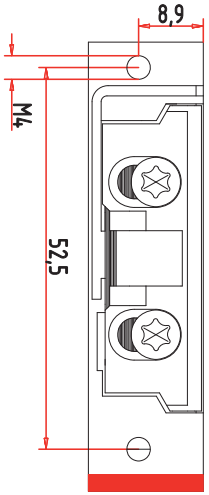

SEWOSY
13b rue Saint-Exupéry CS20152 F-67503 HAGUENAU CEDEX +33 (0)3 90 59 02 20 +33 (0)3 90 59 02 19
Sous réserve de modifications techniques - Technical changes reserved! - Änderungen vorbehalten!