M630 Barrière Anti Inondation (de 75 cm à 1m20)

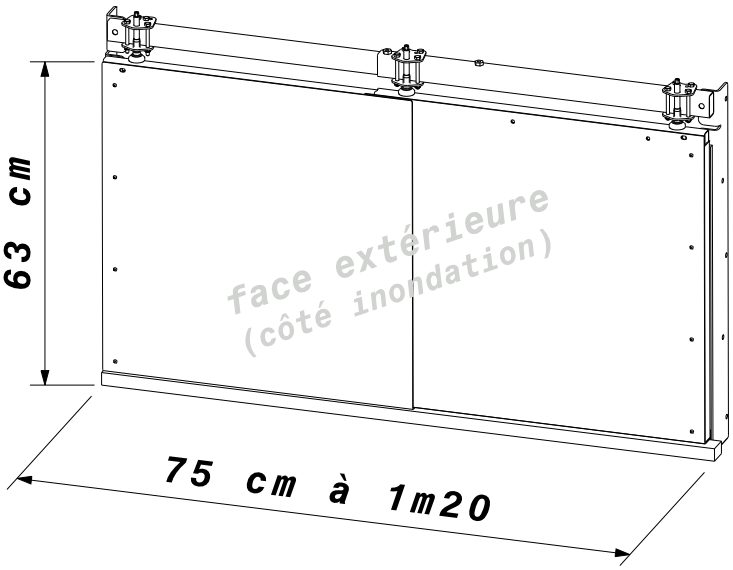

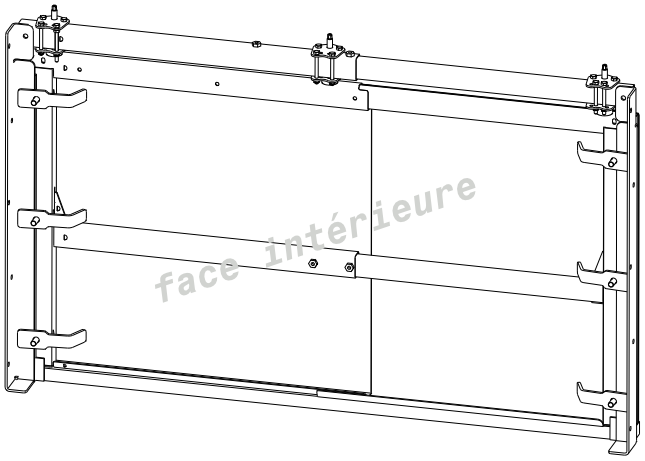

Vous venez d'acquérir un produit MOTTEZ, conçu et fabriqué en France.
Nous vous remercions pour ce choix qui, nous l'espérons, vous apportera entière satisfaction.
Voici quelques recommandations indispensables afin de monter et d'utiliser votre barrière anti inondation dans les meilleures conditions

La barrière anti-inondation s'installe devant les ouvertures d'un bâtiment afin de protéger l'intérieur d'une crue importante, ou une forte montée des eaux. Ce dispositif évite que les eaux ne s'infiltrent grâce notament à la compression des différents joints.
Les surfaces recevant l'appui des joints (soit les murs et le sol) doivent présenter une bonne planéité et très peu d'irrégularités

Une mauvaise installation peut avoir des conséquences sur l'étanchéité du produit.
Respecter les règles de montage et d'assemblage.
Une partie du produit, reste à demeure sur vos murs, les 2 cornières en Aluminium.
Les autres parties il faut les maintenir en bon état, afin de pouvoir les utiliser le cas échéant.
Conserver les instructions pour s'y référer dans le futur lors de l'installation.

Seule votre responsabilité serait engagée en cas de mauvaise utilisation ou de non respect des consignes.

SAV

Notice de montage, et de réparablité

Indice de Réparablité: 10 / 10

Si malgré toutes les précautions prises lors de la conception du produit, vous deviez rencontrer un problème, notre Service Après Vente reste à votre disposition. Du lundi au jeudi : de 8h00 à 17h00 et le vendredi de 8h00 à 15h00

33 (0)3 20 10 90 25 **33 (0)3 20 10 37 89** **be-sav@mottez.com**

Composants /

Ax1

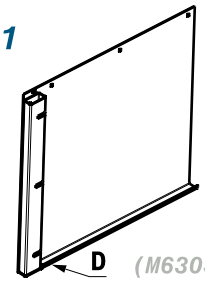

(M630SE8)

Bx1

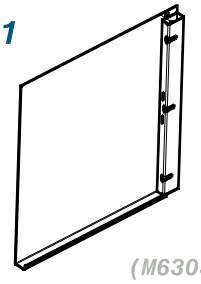

(M630SE9)

Cx1

(M630SE11)

Dx1

(M630SE12)

Ex1

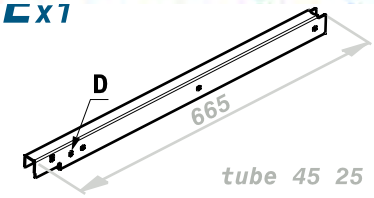

tube 45 25

(M630SE2ZN)

Fx1

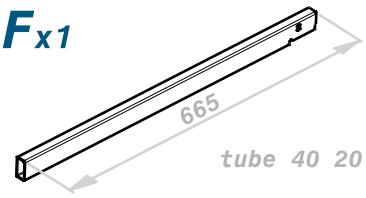

tube 40 20

(M630SE3ZN)

Gx1

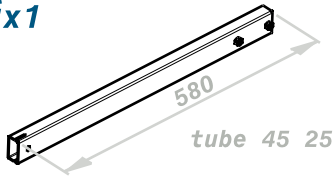

tube 45 25

(M630SE4ZN)

Hx1

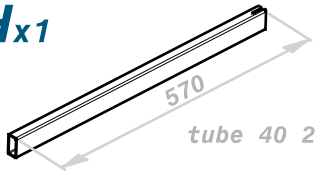

tube 40 20

(M630SE5ZN)

Ix1

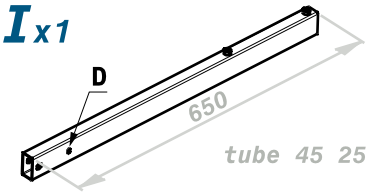

tube 45 25

(M630SE6ZN)

Jx1

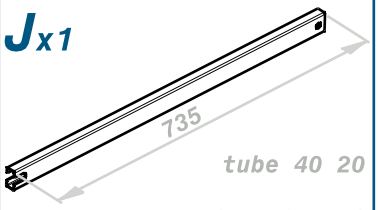

tube 40 20

(M630SE7ZN)

Sachet Accessoires

Kx3

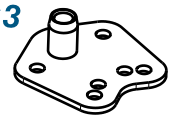

(M630SE10)

Lx3

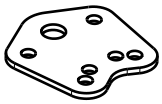

(PRM63008)

Mx1

(PRM63005)

Nx1

(PRM63006)

Ox6

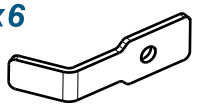

(PRM63007ZN)

Px2

joint 45x45x3

(PRM63009)

Qx2

joint 610x30x10

(PRM63010)

Rx1

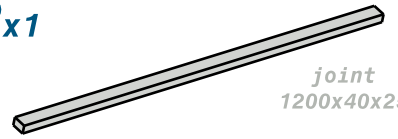

joint 1200x40x25

(PRM63011)

Sx1

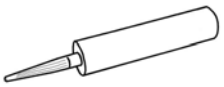

(COSILICONNOIR)

Sachet Visseries

Tx10

(VCH10 80)

Ux10

TORX 40

(VIBT07 85)

Vx5 M6x40

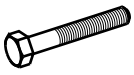

(VIH06 40)

Wx12 M6x60

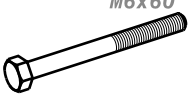

(VIH06 60)

Xx4 M8x16

(VIH08 16)

Yx2 M8x45

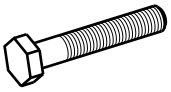

(VIH08 45)

Zx6 M10x40

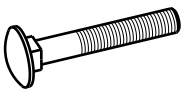

(VIJ10 40)

AAx17

(VRM06)

ABx2

(VRM08)

ACx6

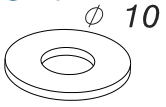

(VRM10)

ADx17

(VEH06NY)

AEx2

(VEH08NY)

AFx6

(VEH10NY)

AFx3

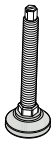

(VV10 30 97)

embout TORX 40
(fourni)

(PRA080)

1er montage: **2h**

Outils nécessaires au montage (non fournis):

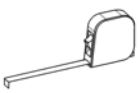

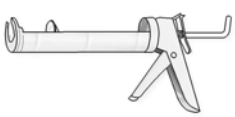

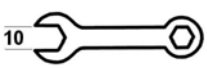

(x2)

(x2)

(x1)

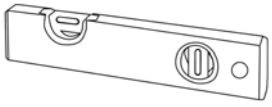

contact@normequip.com
www.normequip.com

Normequip, 9 rue Pierre Paul de Riquet 33610 CANEJAN

Tél. : 05 56 78 78 10

1 Mise en place des cornières C et D qui resteront toujours fixées dans l'embrasure

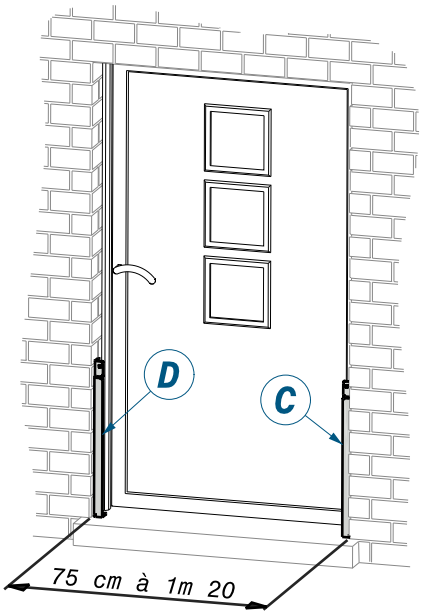

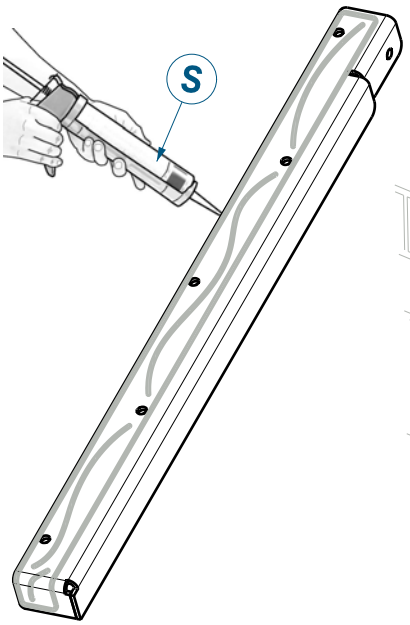

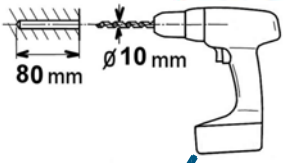

chevilles fournies, prévus pour matériaux plein

pour matériaux creux, prévoir fixations adéquates

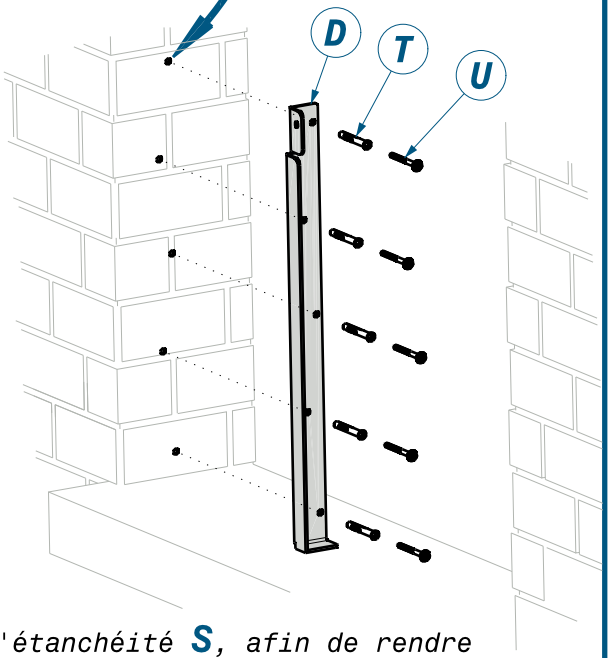

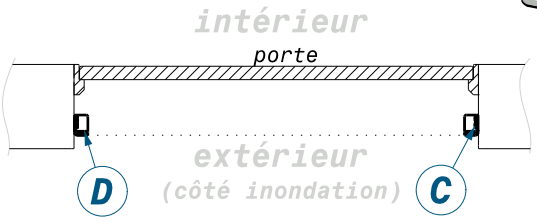

Mettre le mastic d'étanchéité **S**, afin de rendre l'ensemble étanche avec les murs et le sol.

2 L'assemblage du panneau principal (avec A et B) ne se fait qu'une fois. Il suffira de venir le positionner sur les équerres (C et D) avant une inondation éventuelle.

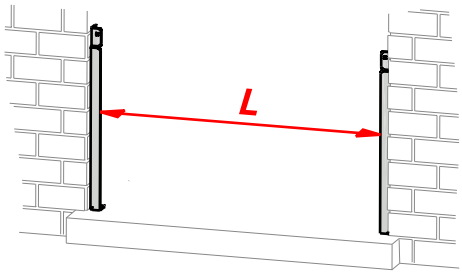

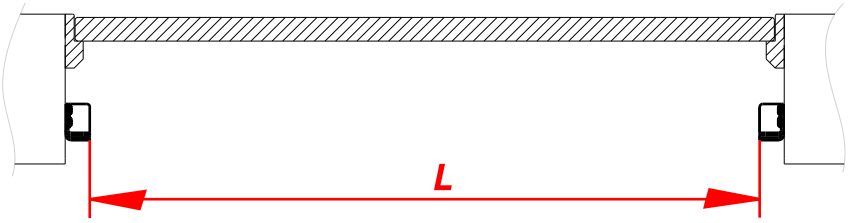

Relever la dimension **L** et la reporter sur la barrière en collant les 2 parties avec le mastic fourni.

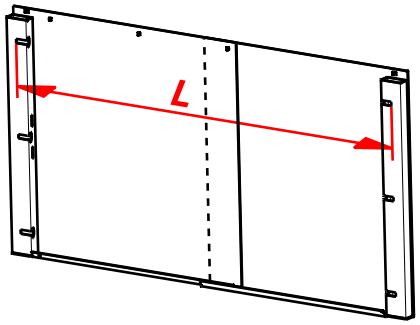

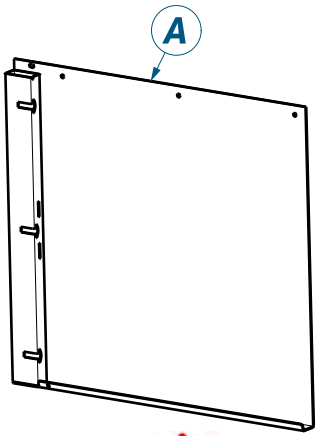

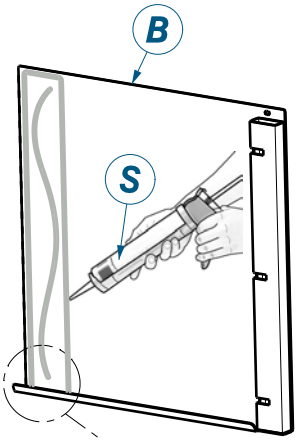

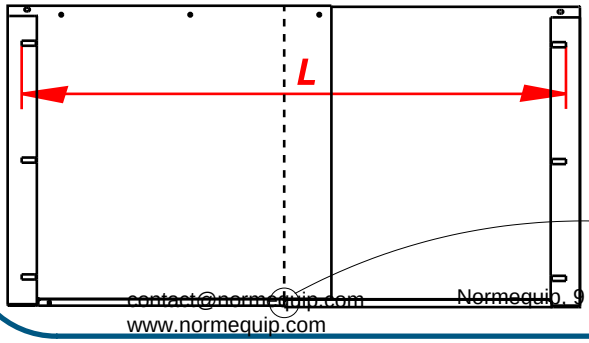

Bien mettre du mastic dans le pli

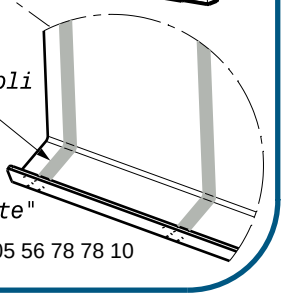

mettre du mastic "en pente" afin d'éviter une arête tranchante

contact@normequip.com
www.normequip.com
Normequip, 9 rue Pierre Paul de Riquet 33610 CANEJAN
Tel. : 05 56 78 78 10

3

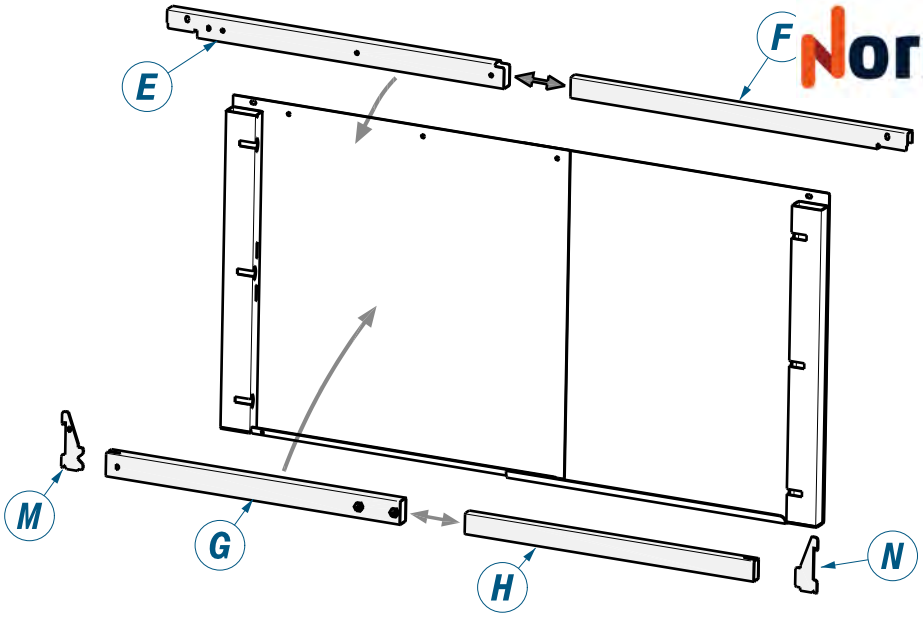

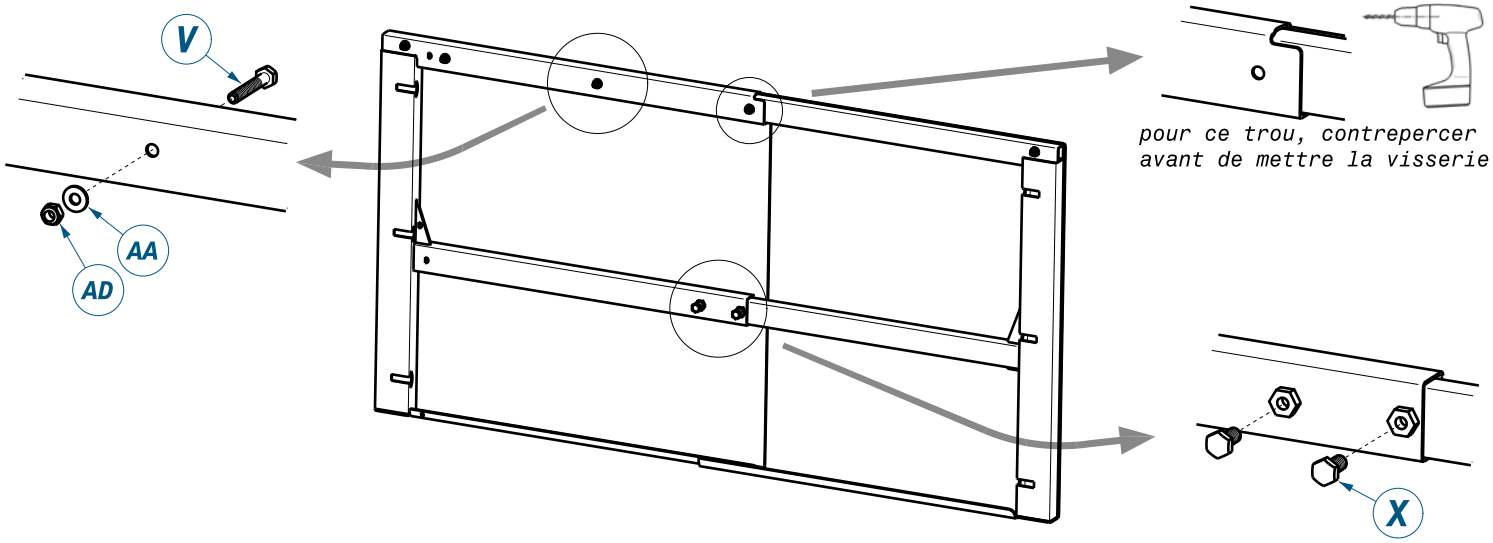

pour ce trou, contrepercer avant de mettre la visserie

4

Coller les joints d'étanchéité, dans l'ordre suivant **R, P** puis **Q**

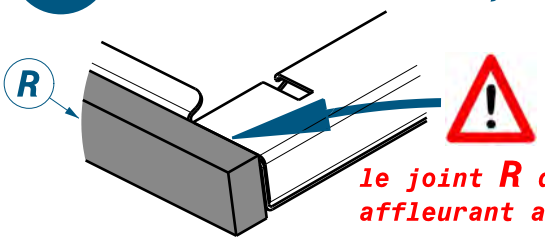

le joint R doit être affleurant au tube

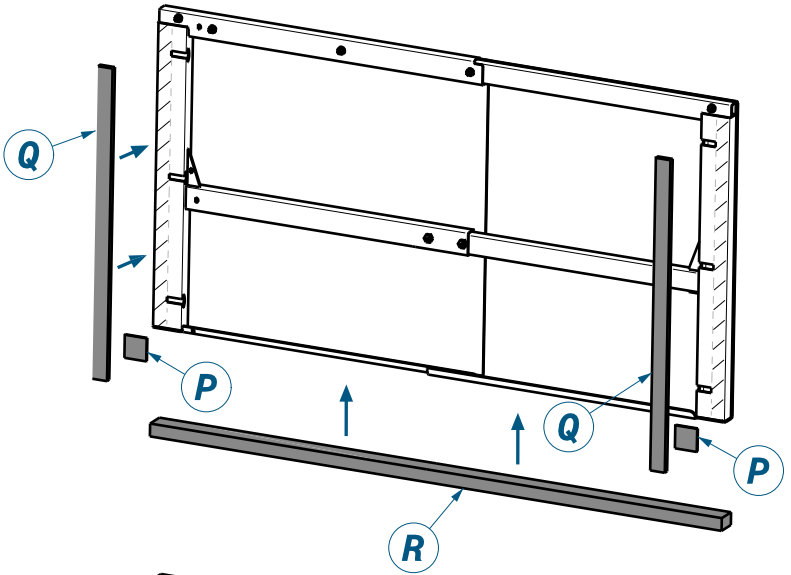

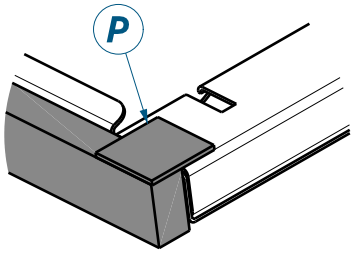

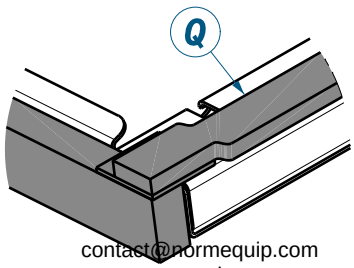

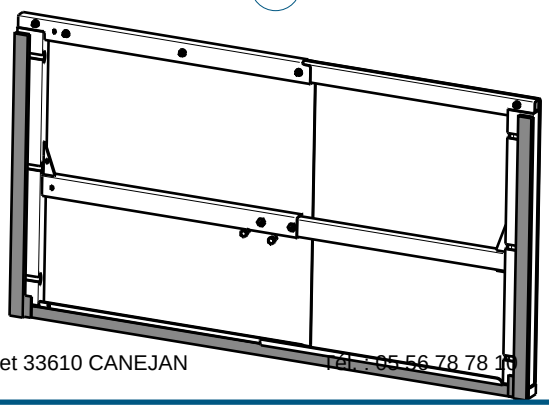

contact@normequip.com
www.normequip.com
Normequip, 9 rue Pierre Paul de Riquet 33610 CANEJAN
Tél. : 05 56 78 78 16

Norméquip

5

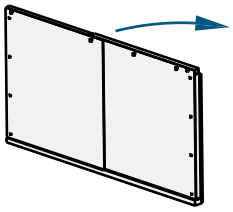

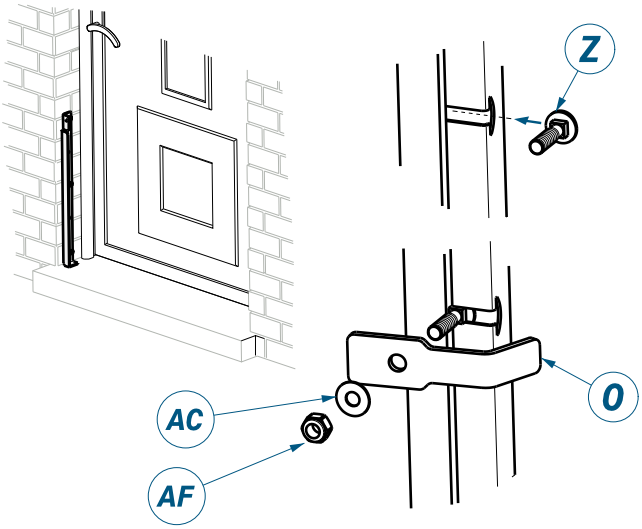

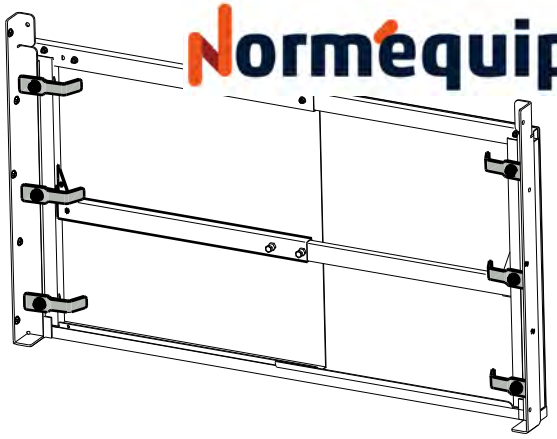

ces brides servent à compresser les joints verticaux

6

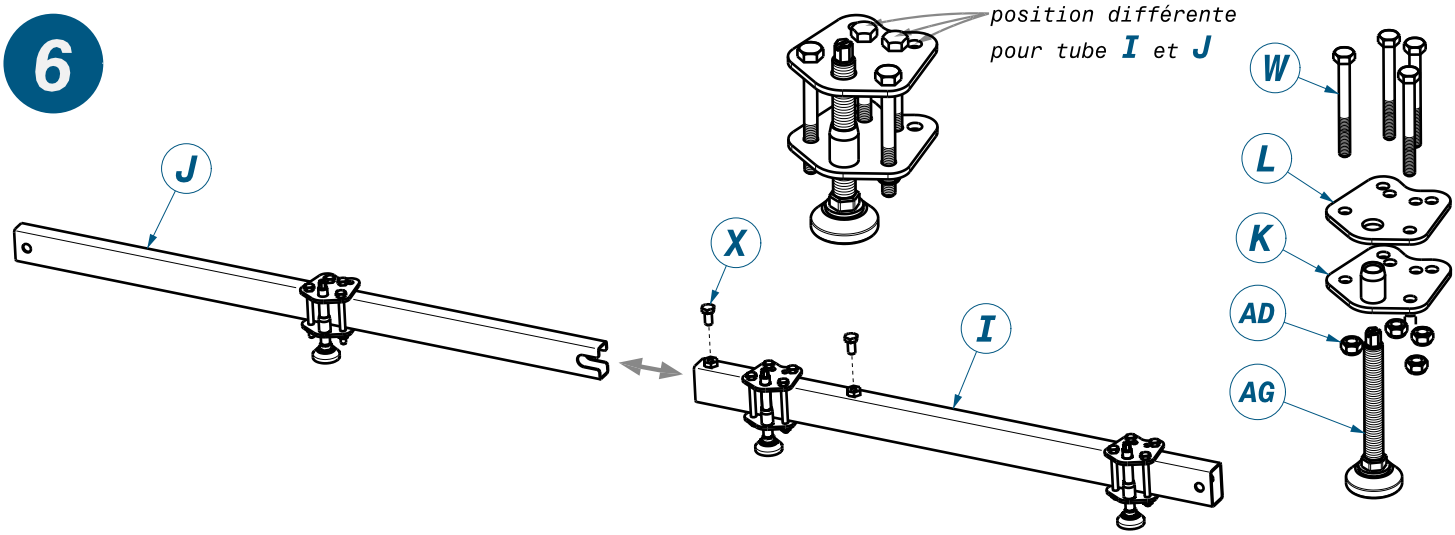

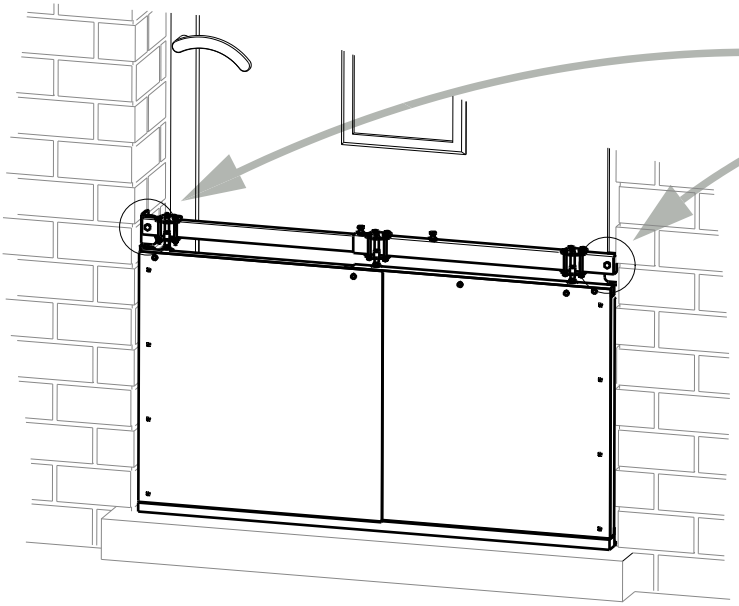

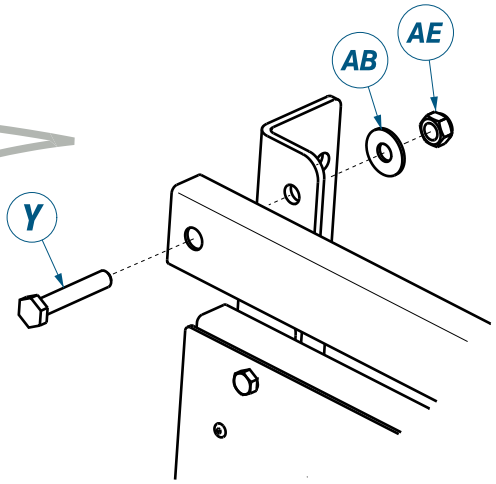

*Descendre les 3 vérins **AG** afin de compresser le joint au sol*

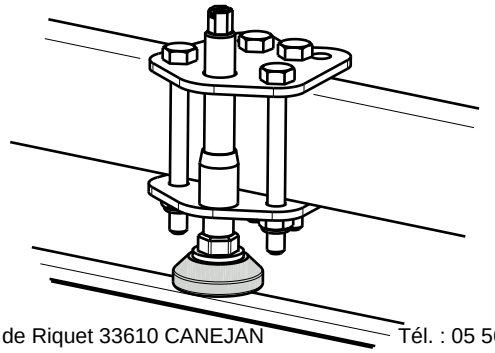

contact@normequip.com
www.normequip.com
Normequip, 9 rue Pierre Paul de Riquet 33610 CANEJAN
Tél. : 05 56 78 78 10