Normequip

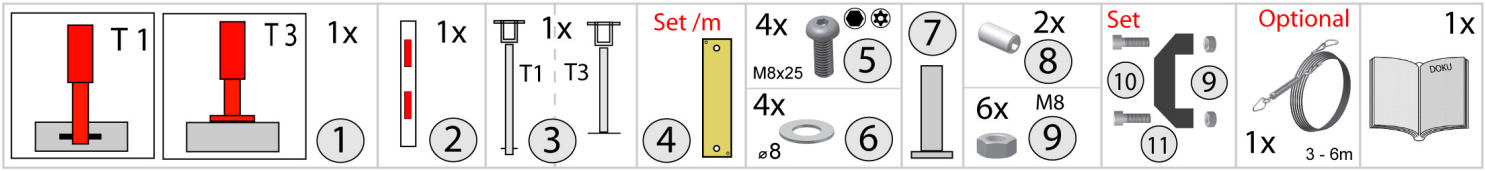

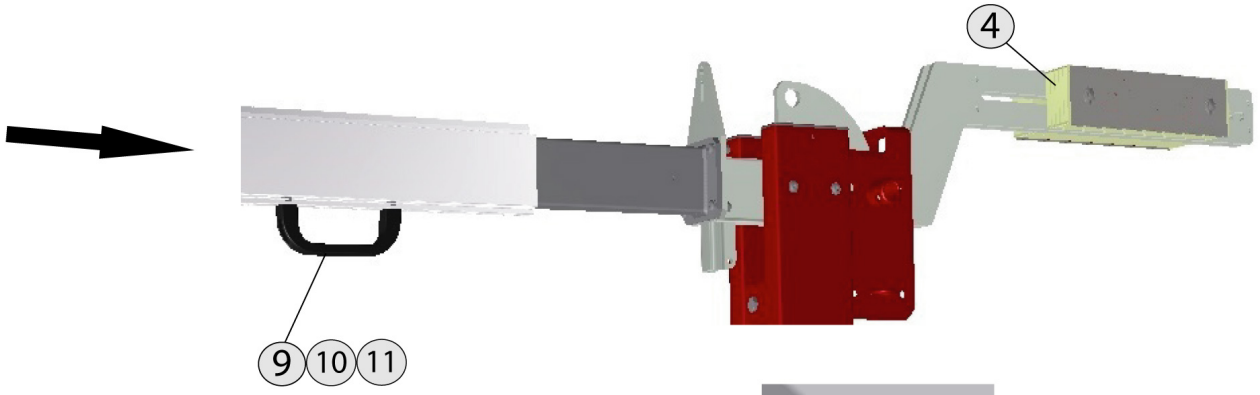

WES41DOKU

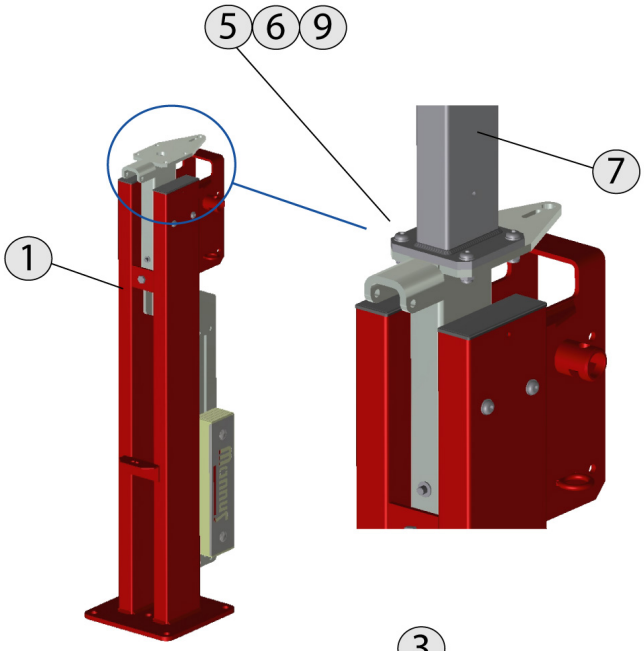

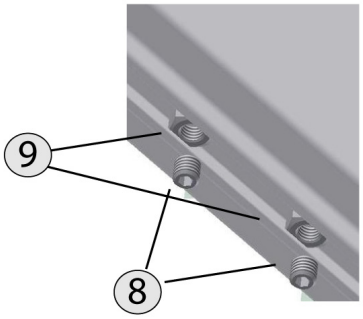

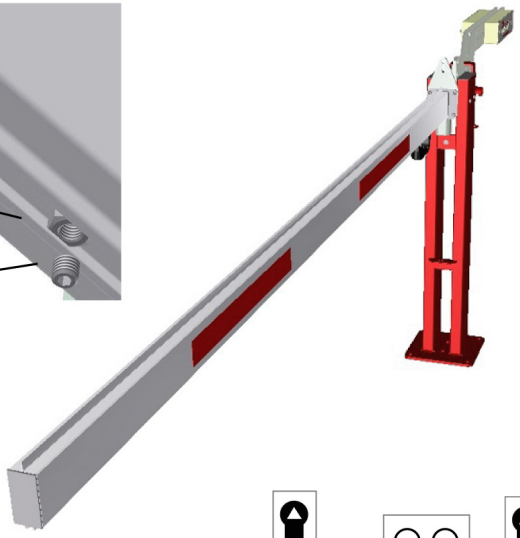

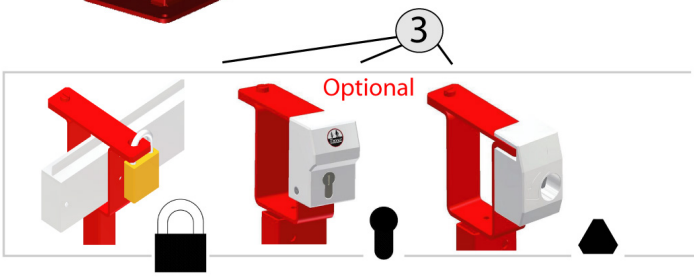

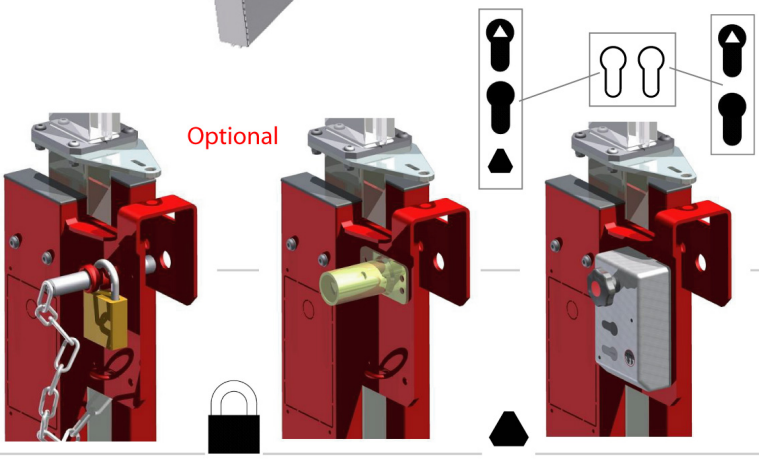

contact@normequip.com
www.normequip.com

Normequip, 10 chemin Lou Tribail 33610 Cestas

Tél. : 05 56 78 78 10